Rociador de Toppings Seco MARTIN® E-Z

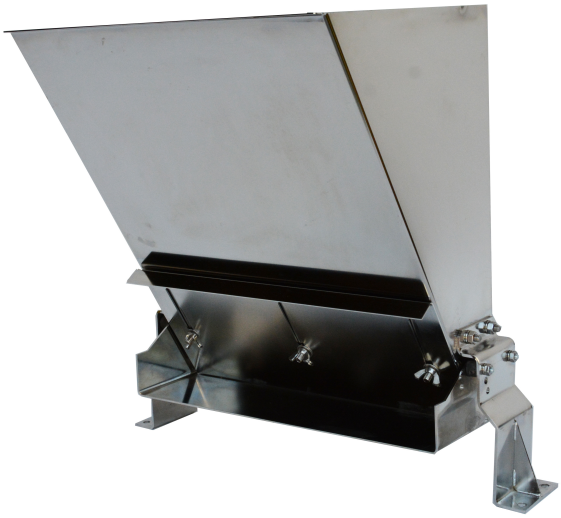

El nuevo Rociador de Toppings secos MARTIN E-Z aplica ingredientes secos, incluyendo sazonadores, especias, nueces picadas y comida congelada a los productos pasandolos con precisión. Montado directamente arriba del transportador, el producto es directamente medido en productos de reposteria, panaderia o en alimentos congelados.

Usando la misma tecnología probada del Sistema de Alimentación MARTIN E-Z, las cantidades de alimentación constante estan garantizadas. La potencia, la energía eficiente, las unidades neumaticas ofrecen lo que usted necesita, donde usted lo necesite y cuando usted lo necesita. Con el encendido instantaneo y apagado, asegura una exacta dosificación de los ingredientes sin desperdiciar.

Todas las unidades rociadoras de Toppings secos son fabricados desde 304 S.S. y electropulido, proporcionando un diseño que es sumamente facil de limpiar.

Características

Diseño Lavable

Estandard, todo electro-pulido, fabricado con poderoso 304 SS, a prueba contra la corrosión, unidad neumatica. De mantenimiento simple y facil de limpiar comparado con otras maquinas de toppings.

Dispensador Rapido de Precision

Encendido y apagado Instantaneo.

Diseño Versatil

Instalación debajo de cualquie recipiente entre 6 a 36” de ancho. Porfavor cosultenos por medidas mas grandes de 36”.

Dimensiones

A*	B*	C	D	E
Custom widths		15.5(393)	14.5(368)	1.75(44)
inches (mm)	*dependent on conveyor width			

© Martin Vibration System and Solutions, Inc. Todos los derechos reservados.

Rociador de Toppings Seco MARTIN® E-Z™

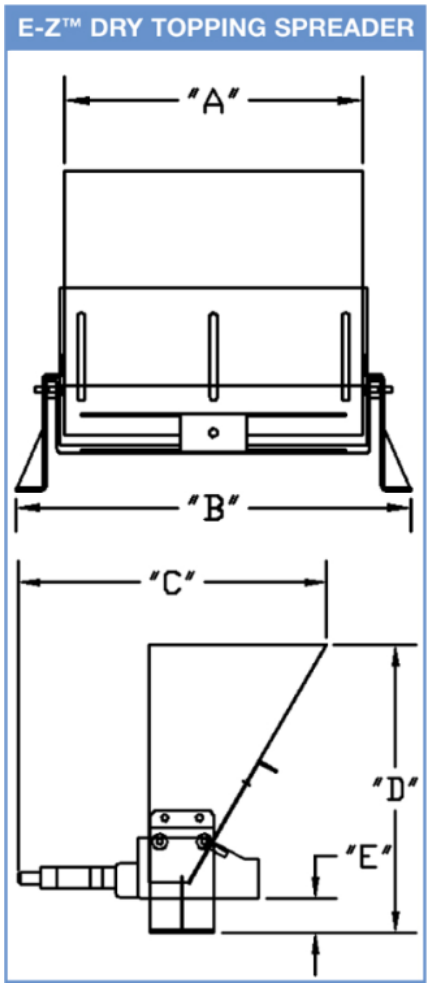

Fotos

© Martin Vibration System and Solutions, Inc. Todos los derechos reservados.